品 番	色	仕 様
ＨＣＢ-７５７５-WH	ホワイト	日塗工　ＦＮ-９３　３分艶
ＨＣＢ-７５７５-ＢＫ	ブラック	日塗工　ＦＮ-１５　３分艶
ＨＣＢ-７５７５-ＧＲ	ブルーグレー	日塗工　Ｆ６５-４０Ｂ　３分艶

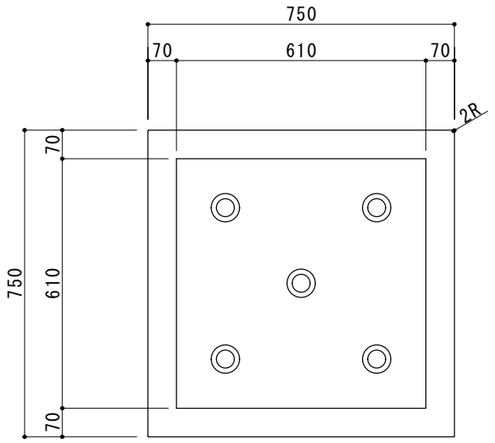

上面図

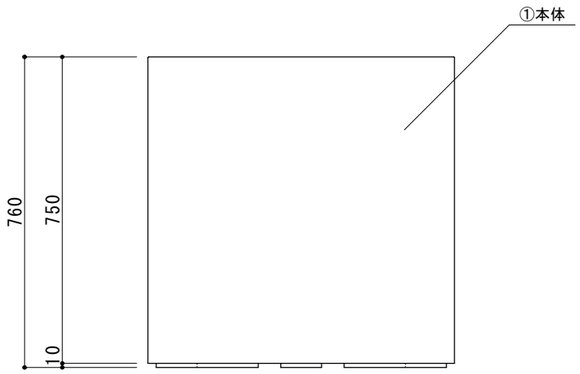

立面図

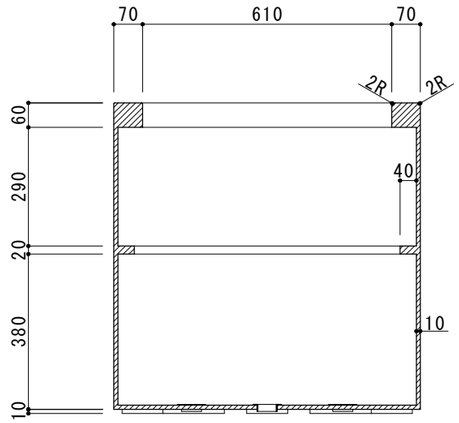

断面図

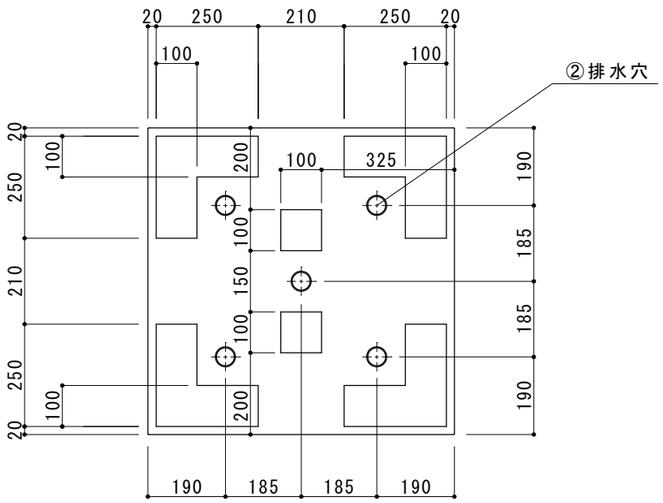

底面図

部 品 No.	名 称	材質・仕様
②	排水穴	ＡＢＳ　穴径φ４５
①	本 体	ＦＲＰ（ガラス繊維強化プラスチック） アクリルウレタン樹脂塗装　ゆず肌仕上

品　　名	ＦＲＰ 大型スクエア ７５０ ホワイト／ブラック／ブルーグレー	作成年月日	２０２０．１２．１０
品　　番	ＨＣＢ-７５７５-WH／ＢＫ／ＧＲ	縮　　尺	１／１５
重量／容量	２３　ｋｇ　／　３９０　Ｌ	株式会社 トーシンコーポレーション	

寸法誤差／±５